INV- 49102

Contador Digital

MN49V19.7
06/02/17

1 - CARACTERÍSTICAS GERAIS

- Alimentação: 85 a 250VCA (50 - 60 Hz) ou 12/24VCA/VCC *(conforme solicitado no pedido)*

- Temperatura de operação e armazenamento: entre -10°C e 60°C.

- Entrada:
  01 entrada digital. PNP ou NPN *(Sensor tipo coletor fechado)*
  Corrente mínima de acionamento da entrada 1mA.
  Frequência máxima 2kHz

- Saída:
  01 saída a relé (3A – 220VCA).
  01 saída para sonorizador externo (12VCC) ou alimentação de sensor.

- Torque máximo nos parafusos: 0,3Nm.

2 - APRESENTAÇÃO

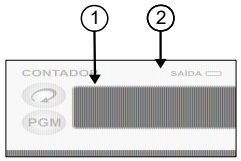

(1) Display que indica o tempo decorrido do temporizador ou do tempo programado.

(2) Led sinalizador da saída: indica que a saída está acionada.

Tecla do temporizador: inicia, cancela ou reseta o temporizador a cada toque.

Tecla de acesso à programação.

Tecla Down: diminui o valor do parâmetro sendo programado.

Tecla Up: aumenta o valor do parâmetro sendo programado.

3 - PROGRAMAÇÃO

A programação é dividida em 2 níveis de segurança:
N1 – Programação dos parâmetros do usuário;
N2 – Configuração do setup avançado.

3.1 – PROGRAMAÇÃO DOS PARÂMETROS DO USUÁRIO – N1 (visível somente nos modos com preset)

Pressione a tecla PGM para ter acesso à programação e as teclas e para ajustar os valores desejados.

DISPLAY	DESCRIÇÃO	AJUSTE	DEFAULT
cnt	Set-point do contador	1 a 9999	30

3.2 – CONFIGURAÇÃO DO SETUP AVANÇADO - N2

Para acessar a configuração do modo de trabalho do controlador pressione as teclas e por 5 segundos. Ao acessar a programação o display indicará Sen solicitando a senha de acesso. A senha padrão de fábrica é 1234.

Se a senha estiver correta o display indicará ----. Se pressionar a tecla pode-se alterar a senha, ou pressionando a tecla PGM pode-se prosseguir com a programação. Caso seja necessário programar o controlador sem saber a senha pode-se utilizar a senha mestre 1700.

Utilize as teclas e para ajustar os valores desejados e a tecla PGM para alternar entre os parâmetros. Após concluir a programação utiliza a tecla para gravar os dados e retornar ao funcionamento normal.

DISPLAY	DESCRIÇÃO	AJUSTE	DEFAULT
func	Modo de funcionamento do contador: Se = 1 – Contador presetável Se = 2 – Contador totalizador presetável Se = 3 – Contador totalizador	1 a 3	1
F-01	Modo de detecção de borda de pulso para contagem Se=0, Descida Se=1, Subida	0 ou 1	1
F-02	Modo de acionamento do RL1: Se=0, Após atingir o set point Se=1, Antes de atingir o set point	0 a 1	1
F-03	Tempo de entrada acionada para considerar um pulso válido t_{pulso} = 0,0005s x F-03. Cálculo aproximado da frequência de corte $Freq_{corte}$= 1/ (F-03 x 0,0005s)	1 a 2000	30
F-04	Multiplicador ou divisor: Se = 0 Divisor Se = 1 Multiplicador	0 e 1	1
F-05	Número de pulsos para incrementar contagem.	1 a 999	1
F-06	Posição do ponto decimal:	0 a 4	0
f-07	Tipo de reset: Se = 0 O reset é feito pela tecla Se = 1 O reset é automático por tempo, desconsiderando pulsos durante o reset Se = 2 O reset é automático por tempo, considerando pulsos durante o reset (somente se Func = 2).	0 a 2	0
f-08	Tempo para reset automático: (visível somente se F07=1)	1 a 999 seg.	5
f-09	Configuração da saída para sonorizador: Se = 0 Acionamento de sonorizador Se = 1 Sempre acionada para alimentação de sensor	0 ou 1	0
f-10	Modo de contagem do contador: (somente se for contador presetavel) Se = 0 contagem regressiva Se = 1 contagem progressiva	0 ou 1	0

4 –RESTAURAÇÃO DOS PADRÕES DE FÁBRICA

Para restaurar os valores padrões de fábrica pressionar as teclas PGM, , e por 15 segundos o controlador indicará a seguinte tela sen solicitando a senha de acesso, se a senha digitada estiver correta sera exibida a seguinte tela rest . Através da tecla programar o valor do rest em 1 e pressionar a tecla PGM por 3 segundos.

5 – MENSAGENS APRESENTADAS NO DISPLAY

O controlador poderá apresentar algumas mensagens indicando que ocorreu algum defeito que impede o perfeito funcionamento do sistema.

data	Foi detectado algum parâmetro de configuração corrompido e por segurança todos os parâmetros de configuração foram restaurados ao seu valor de fábrica. O usuário deverá reiniciar o produto para retornar ao funcionamento e deverá analisar uma possível necessidade de reprogramação do produto.

6 – DIMENSÕES

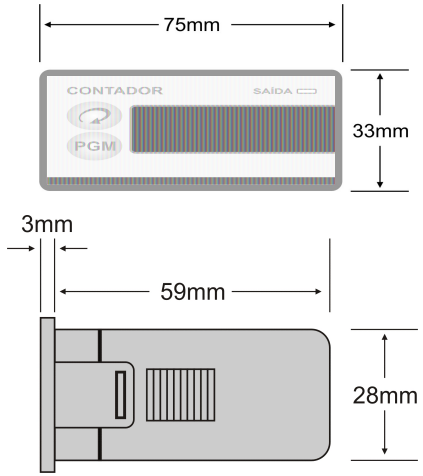

7 – LIGAÇÕES ELÉTRICAS:

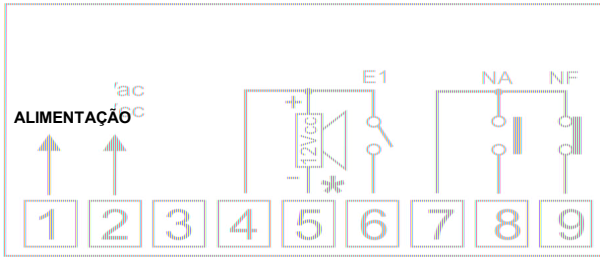

✱ **SAÍDA CONFIGURÁVEL CONFORME O PARÂMETRO F 09.**

*Alimentação 85~250VCA (50-60 Hz) ou 12/24VCA/VCC *(conforme definido no pedido)*

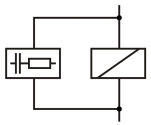

SUGERIMOS A INSTALAÇÃO DE SUPRESSORES DE TRANSIENTES,(FILTRO RC) EM BOBINAS DE CONTATORAS E EM SOLENÓIDES.

ESTE CONTROLADOR NÃO DEVE SER UTILIZADO COMO DISPOSITIVO DE SEGURANÇA

O FABRICANTE RESERVA-SE O DIREITO DE ALTERAR QUALQUER ESPECIFICAÇÃO SEM AVISO PRÉVIO

Inova Sistemas Eletrônicos Ltda.
www.inova.ind.br - Caxias do Sul – RS
Fone: +55 (54) 3535.8000

Em respeito à natureza, imprimimos este material em papel reciclado. Descarte-o corretamente.